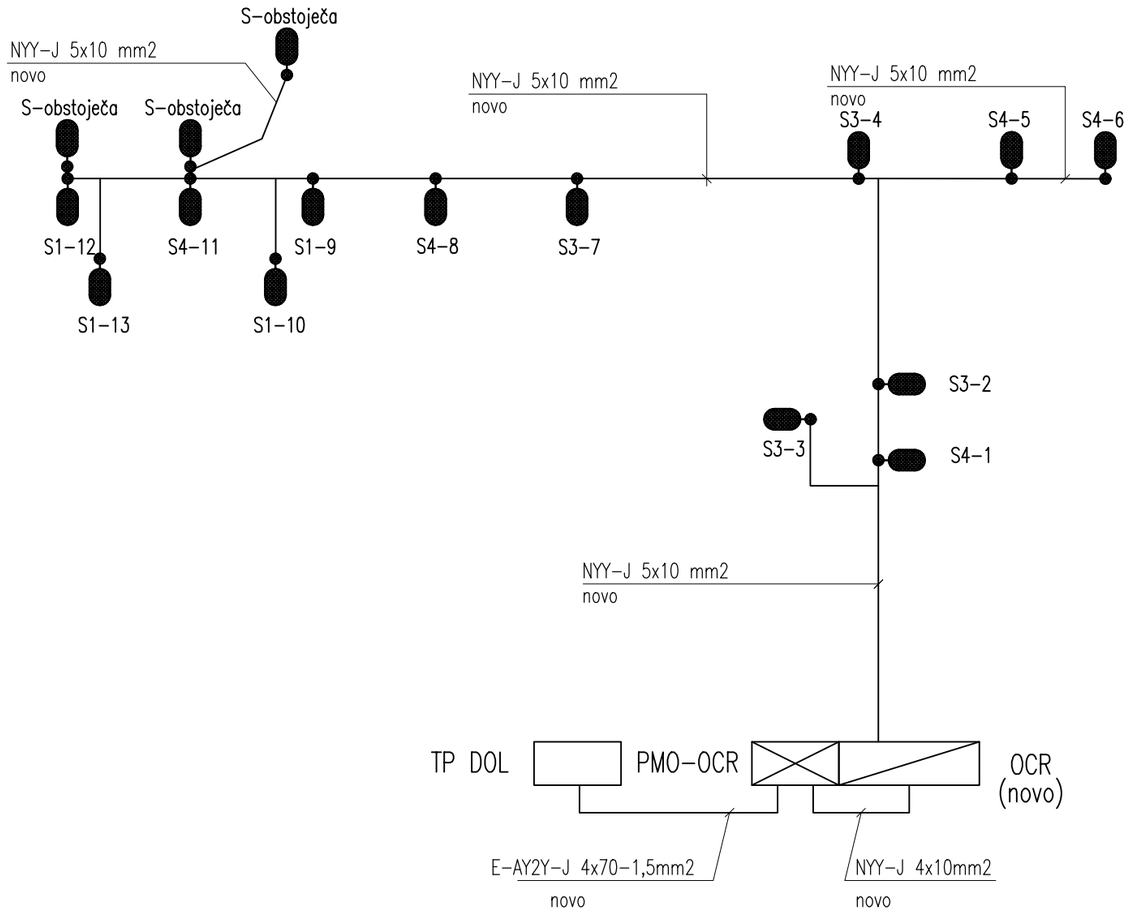

LEGENDA SVETILK:

S1 - svetilka, 15W, 2100lm, 2700K, svetlobni izkoristek min. 90%, IP66, IK10, CRI>70, natik 60mm, optika namenjena prehodom za pešce

S2 - svetilka 20W, 2800lm, 2700K, svetlobni izkoristek min. 90%, IP66, IK10, CRI>70, natik 60mm, optika namenjena prehodom za pešce

S3 - svetilka 10W, 1500lm, 2700K, svetlobni izkoristek min. 90%, IP66, IK10, CRI>70, natik 60mm, optika za visoko namestitev

S4 - svetilka 15W, 2250lm, 2700K, svetlobni izkoristek min. 90%, IP66, IK10, CRI>70, natik 60mm, optika za visoko namestitev

S-obstoječa - prestavitev obstoječih svetilk na novi kandelaber (2 kos)

PMO-OJR - Priključna merilna omarica (novo)

OJR - Prostostoječe prižigališče javne razsvetljave (novo)

- Cev PE Ø-75 rdeče barve je položena po celotni trasi
- Valjanec Fe/Zn 25x4mm, položen po celotni trasi kablovoda in priključen na obstoječe ozemljilo kandelabra

investitor:	Občina Hrastnik Pot Vitka Pavliča 5 1430 Hrastnik
projektant:	Savaprojekt, d.d., Cesta krških žrtev 59, 8270 Krško
naziv gradnje:	LK 122451 v Dolu do priključka na državno cesto
del gradnje:	
VP:	Momir Bogdan, u.d.i.k.t. IZS G-2527
VN:	Damjan Mežič, m.i.e. IZS E-1927
SP:	Miha Bukovec, d.i.e.
ime prikaza:	CESTNA RAZSVETLJAVA - SHEMA SVETILK
s.p. načrta:	3 - NAČRT ELEKTROTEHNIKE 3/1 - Načrt cestne razsvetljave

datum:	merilo:	št. načrta:	št. projekta:	vrsta dok.:	s.p. nač.:	št. prikaza:	št. lista:	sprem.:
april 2026	/	SPK-3/1	25281-00	PZI	3/1	355	01	0

Ta načrt velja za pogodbeno določene namene.

A3